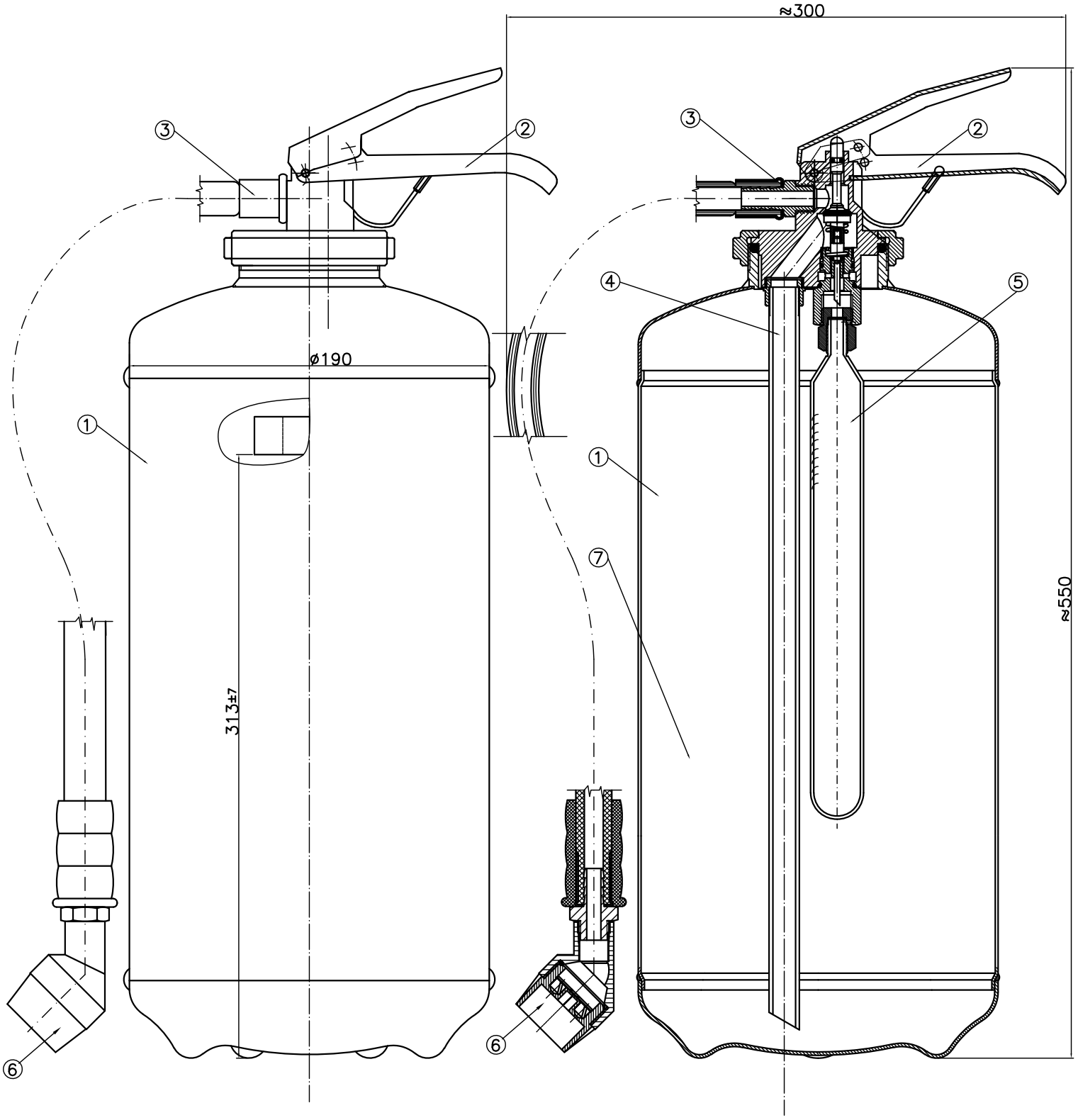

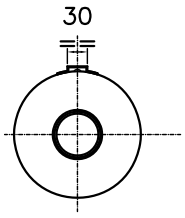

Pos/Pos	Descrizione/Description	Materiale/Material	N°Dis/Drw. Nr.	Q.tà/Q.ty
6	Discharge nozzle / Ugello erogatore	Plastic/ Plastica	21032	1
5	Internal cartrige / Bombola di pressurizzazione	–	20177	1
4	Siphon tube/Tubo pescante	PVC	21744	1
3	Discharge hose / Tubo di scarica	Rubber/ Gomma	21618	1
2	Discharge valve/ Valvola a pulsante	Aluminium / Alluminio	20824	1
1	Cylinder cap 10.5 lt / Serbatoio cap 10.5 lt	DD12 UNI EN 10111	27710_PV	1

8	–	–	–	–	–
7	–	–	–	–	–
6	–	–	–	–	–
5	–	–	–	–	–
4	–	–	–	–	–
3	–	–	–	–	–
2	–	–	–	–	–
1	Height of the hook	12.10.18	AL	–	JC
	MODIFICHE	DATA	Dis.	Checked by	Appr. by

Dimensioni senza tolleranze / Dimensions without tolerances
eseguite da tornitura in accordo alla / performed by lathe in accordance to: ISO-2768-f
eseguite da altre lavorazioni in accordo alla / performed by other processes in accordance to: ISO-2768-v

TITOLO
TITLE
ESTINTORE CE A SCHIUMA lt 9
EC FOAM FIRE EXTINGUISHER lts 9

Sbavare e smussare i bordi taglienti / Deburr and round sharp edges
Peso-Weight: –
Materiale/Material: –
Trattamento/Treatment: –

Disegnato da / Draftsman	Controllato da / Checked by	Approvato da / Approval by	Data / Date	Scala / Scale	REV. INDEX
AL	–	JC	21.04.2009	1:1	0

V.le Lombardia,310 20861 Brugherio (MB)
Tel. 039 830631 Fax 039 8306340
www.abafire.it

DISEGNO DI PROPRIETA' DI ABS
Riproduzione e trasmissione a terzi e vietata senza autorizzazione
THIS DRAWING IS THE PROPERTY OF A.B.S
and may not be reproduced or handed to a third party without authorization

NR.DIS. / NR.DRAW. 14391_1

A1